N. rev	Nota di revisione	Data	Firma	Controllo
0	Emissione			
1	REVISIONE-CONTROLLO QUOTE SU CAMPIONE	25/03/07	NANNI	

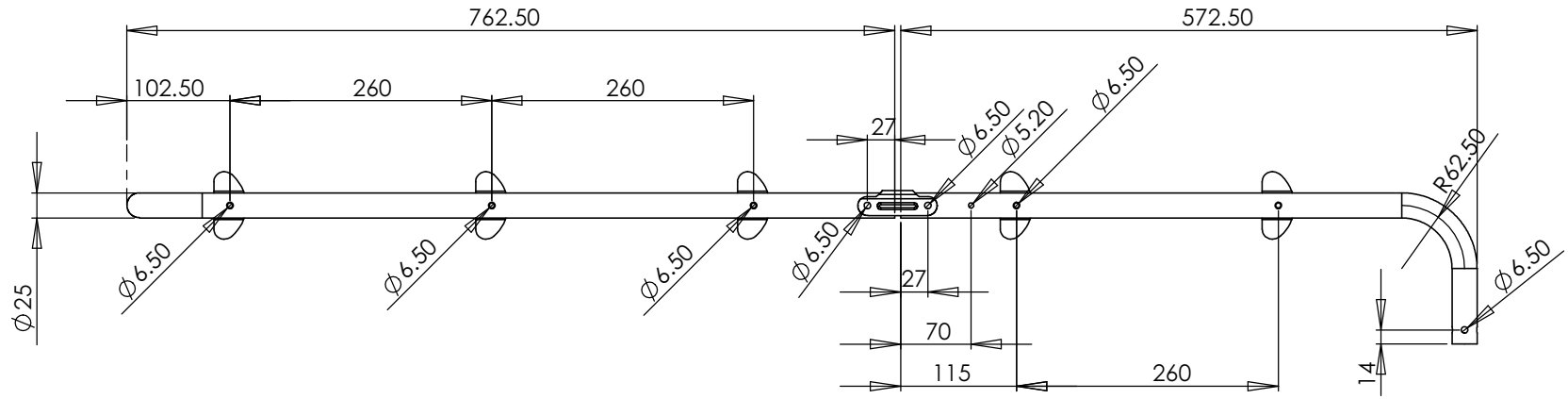

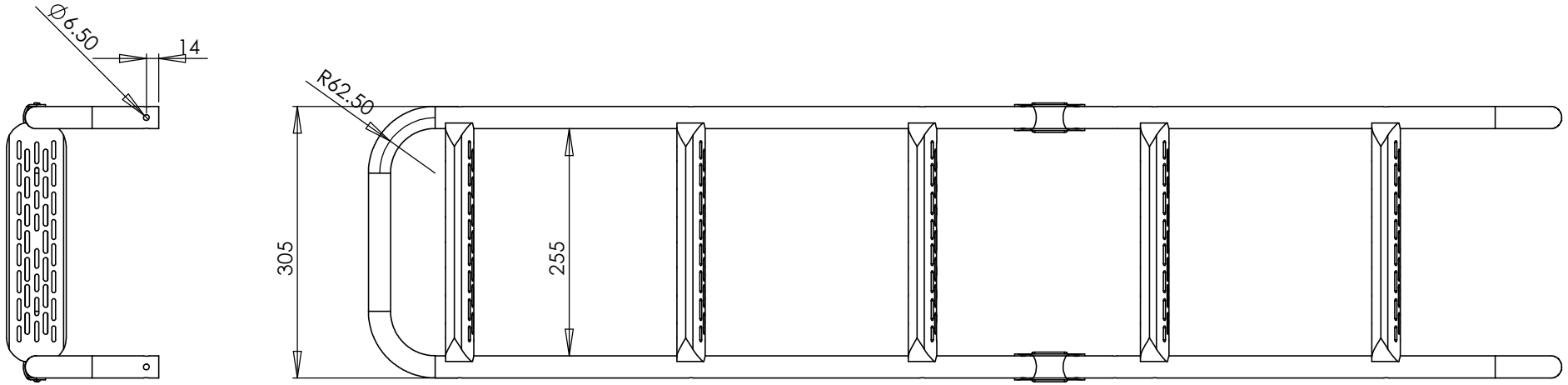

Rif.	Quantità	Tolleranze applicate: UNI ISO 22768-m		Articolo S0530005	
Progettato da NANNI	Controllato da RILEVATE QUOTE	Approvato da DA CAMPIONE	Nome file S0530005	Data 25/03/07	Scala
TR.EM ITALY	Cliente	SCALA MOD COMFORT			
	A4	Questo documento è di proprietà esclusiva della TR.EM. srl, qualsiasi riproduzione anche parziale sarà perseguita a norma di legge.		Materiale ?	Foglio 1/1